Esquema de Montagem & Certificado de Garantia

PRODUTO	CÓDIGO
BALCÃO JULIA	**2012006**

ATENÇÃO

Para sua maior comodidade, incluímos em nossos esquemas de montagem, a relação de componentes , ferragens e acessórios com as respectivas quantidades.
Verifique antes de iniciar a montagem e caso ocorra alguma dúvida, entre em contato com o nosso setor de atendimento ao cliente.
Teremos enorme prazer em auxilia-lo.
Em caso de assistência indicar o código do produto, código da cor e o código da peça danificada.

REFERÊNCIA 526 BRANCO/BRANCO	REFERÊNCIA 220 TEKA / TEKA	Descrição	Quant.
200628/526	200628/220	Base C/ Pé 1045 x 450 x 15	01
201126/526	201126/220	Porta Balcão 0615 x 341 x 15	03
150148/999	150148/999	Suporte 0420 x 040 x 15	01
200726/526	200726/220	Vista Frontal 1020 x 080 x 15	01
200727/999	200727/999	Vista Traseira 1020 x 080 x 15	01
200626/526	200626/220	Coluna 0575 x 110 x 15	01
200630/526	200630/220	Lateral Direita 0655 x 450 x 12	01
200631/526	200631/220	Lateral Esquerda 0655 x 450 x 12	01
201601/526	201601/220	Fundo 0615 x 343 x 03	03
200629/554	200629/554	Tampo 1045 x 480 x 15	01

	CÓD	ACESSÓRIOS	QTDE
A	32004	Prego 08 x 08	25
B	32005	Parafuso 40 x 45	12
C	32006	Parafuso 35 x 12	33
D	32050	Parafuso 50 x 40	05
E	32050	Parafuso 35 x 25	10
F	32020	Puxador Milão Cromado	03
G	37002	Porca Cilindrica	12
H	37013	Dispositivo Trapezio	04
I	38006	Dobradiça	06
J	45000	Cavilha Madeira	06
K	46022	Botão Tapa Furo 5mm	06
L	40914	Pé Plástico Quadrado	05
M	46064	Perfil H 575MM	02

CORES	
526	BRANCO/BRANCO
220	TEKA/TEKA

Fone:(43) 3274-8600 Fax (43) 3274-8601
Fone:(Assistência Técnica) 0800 707 2455
Rua: Gaturamo Bandeira 145 - Pq Industrial 2
CEP: 86703-290 Arapongas - Paraná
E-Mail: aramoveis@aramoveis.com.br
www.aramoveis.com.br

Dimensões do Produto

Largura: 1045 mm
Altura: 841 mm
Profundidade: 480 mm

ASPECTO FINAL

aramóveis

Depósito Guarulhos-SP
Rua: Junqueiro, N° 298 CEP: 07210-130
Jardim Arapongas (Estrada velha de São Miguel)
Fone:(11) 4803-4691
Fone:(11) 4803-4697
Whats: (43) 99914-0493
aramoveissp@aramoveis.com.br

ATENÇÃO: Cavilha e Parafusos estão desenhados em tamanho real para conferência.

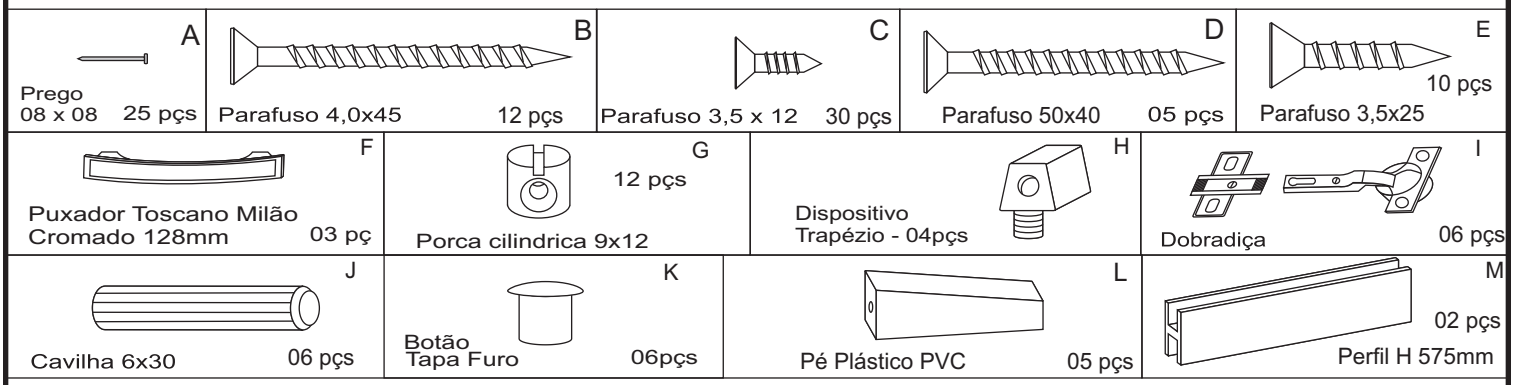

É OBRIGATÓRIO A MONTAGEM DO PRODUTO POR UM PROFISSIONAL QUALIFICADO COMO MONTADOR, SE ASSIM NÃO PROCEDER, O CONSUMIDOR PERDE A GARANTIA DO MESMO.

Montando passo a passo

1º - É aconselhável Forrar o chão para montagem.
2º - É aconselhável montar o produto sempre deitado se possível.
3º - Montar a todas as partes conforme o esquema de montagem.

1º PASSO

Fixar pé plástico (L) na peça 200628 usando parafuso 5,0 x 40 (D).

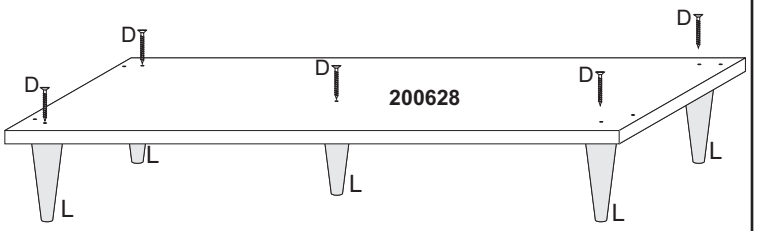

3º PASSO

Fixar peça 200631 na peça 200628 usando parafuso 4,0 x 45 (B) junto com porca cilíndrica (G).

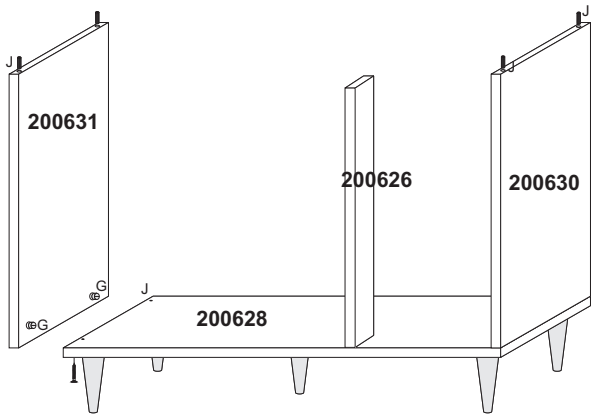

5º PASSO

- Fixar fundos 201601 com Prego 08 x 08 (A) nas peças 200630, 200631 e 200628, na peça 200727 fixar com parafuso 3,5x12(C). FIG.01
- Fixar entre os fundos com Perfil H (M). FIG.02

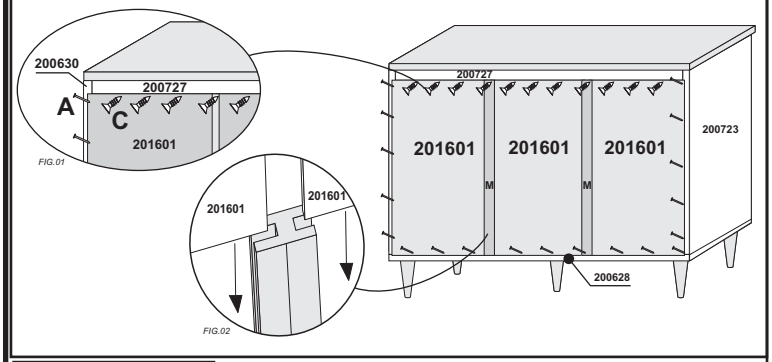

Fixação dos Fundos

Fixar as peças 201126 com dobradiça (I) e parafuso 3,5 x 12 (F). Fixar puxadores (N) com parafuso 3,5 x 25 (G).

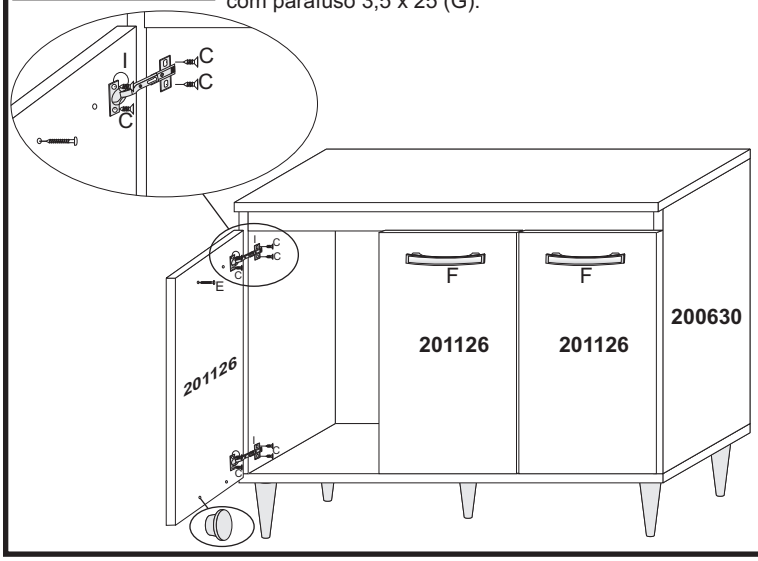

2º PASSO

- Fixar peça 200626 na peça 200628 usando parafuso 4,0x45 (B), junto com porca cilíndrica (G) e cavilha (J).
- Fixar peça 200630 na peça 200628 usando parafuso 4,0x45 (B), junto com porca cilíndrica (G).

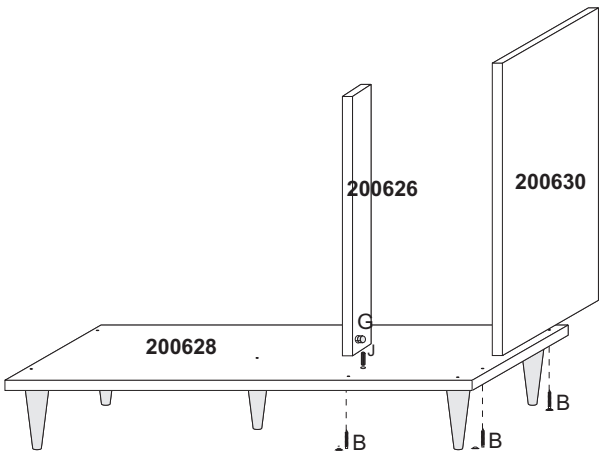

4º PASSO

Fixar primeiramente as peças 200726 e 200727 na peça 150148 usando parafuso 4,0 x 45 (B) junto com porca cilíndrica (G).

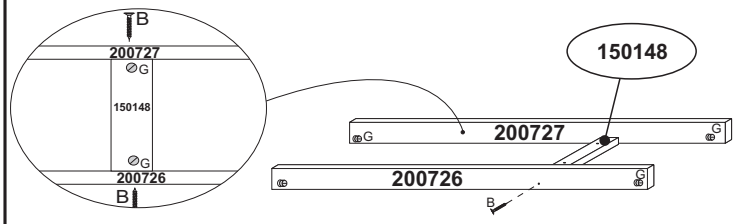

Após montado as peças 200726, 200727 e 150148, fixar nas peças 200630 200626 e 200631 usando parafuso 4,0 x 45(B) junto com porca cilíndrica(G).

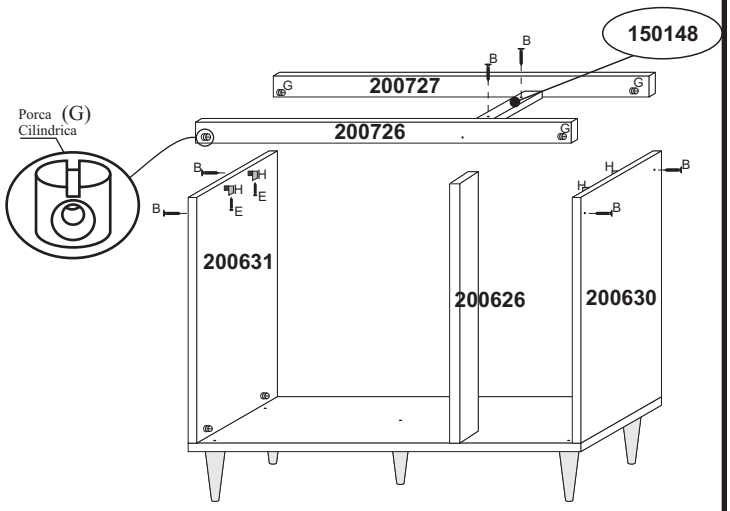

Fixar peça 200629 nas peças 200630 e 200631 usando dispositivo trapézio(H) e parafuso 3,5 x 25 (E) e cavilha de madeira (J).

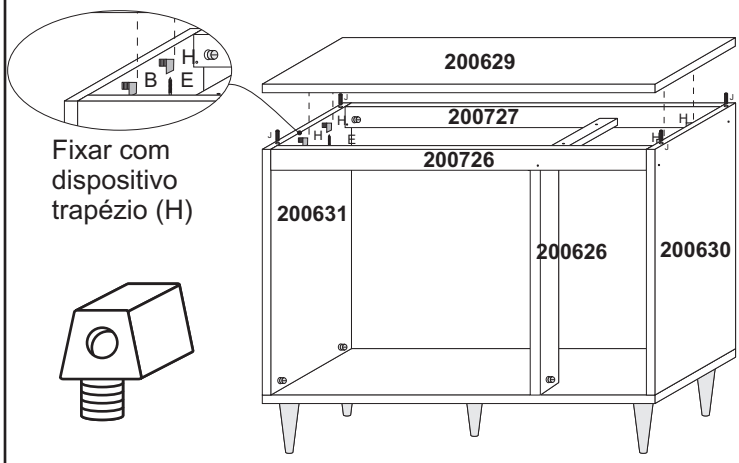

CERTIFICADO DE GARANTIA

aramóveis

PRODUTO: BALCÃO JULIA - 2012006

Leia as instruções de montagem, de acordo com o esquema que acompanha o móvel, é obrigatório a montagem do produto por um profissional qualificado como montador, se assim não proceder, o consumidor perde a garantia do mesmo.

CUIDADOS COM O MÓVEL

- Fazer uma limpeza periódica.
- Utilize um pano macio e seco na limpeza.
- Não utilize produtos abrasivos ou similares, tais como: "CERA, ÁLCOOL, DETERGENTES, TINNER, LUSTRA MÓVEIS, ETC."
- Não coloque o produto em paredes ou piso que contenham umidade ou estejam irregulares.
- Tomar cuidado com utensílios pontiagudos, para que não venham danificar o móvel.
- Respeitar o peso suportado dos compartimentos conforme destacados nesse Esquema de Montagem.
- Produto para uso doméstico.
- Cumprindo todos os requisitos existente nesse Certificado de Garantia, o seu produto estará coberto pela GARANTIA DE 90 DIAS.

CLIENTE:_____ **NOTA FISCAL**_____

A garantia será extinta se for constatado defeitos causados por falhas ocasionadas em montagens impróprias, manuseio e/ou uso inadequados e excesso de peso.

90 Dias de Garantia por defito de fabricação à partir da data de emissão da Nota Fiscal

Obs.: Sr. Montador, este CERTIFICADO é de uso exclusivo do CONSUMIDOR, favor entregá-lo ao mesmo.