aramoveis

Esquema de Montagem

PRODUTO: COZINHA DANIELA	CÓDIGO: 2002127

ATENÇÃO
- Para sua maior comodidade, incluímos em nossos esquemas de montagem, a relação de componentes, ferragens e acessórios com as respectivas quantidades.
- Verifique antes de iniciar a montagem e caso ocorra alguma dúvida, entre em contato com o nosso setor de atendimento ao cliente.
- Teremos enorme prazer em auxilia-lo.
- Em caso de assistência indicar o código do produto, código da cor e o código da peça danificada.

Referência 523 TXNOGAL/TXBRANCO	Referência 510 TXTEKA/TXBROWN	DESCRIÇÃO - MEDIDA (QUANTIDADE)
202901/115	202901/500	LATERAL DIREITA PANELEIRO - 2055x450x12 (01)
208907/505	208907/510	PORTA PANELEIRO - 0615x338x15 (02)
202923/505	202923/510	PORTA BASCULANTE - 0680x315x15 (02)
205910/210	205910/500	CHAPÉU REFRIGERADOR - 0670x270x15 (01)
216023/210	216023/220	COLUNA ARM AÉREO - 0445x060x15 (01)
202905/210	202905/220	DIVISÓRIA NICHO PANELEIRO - 0445x130x15 (04)
320931/210	320931/220	LATERAL GAVETA (PARAFUSO) - 0350x095x12 (06)
212502/210	212502/220	FUNDO INF PAN - 1136x340x03 (02)
212501/210	212501/220	FUNDO SUP PANELEIRO - 0690x470x03 (01)
205906/210	205906/220	FUNDO REFRIGERADOR - 0690x323x03 (01)
202902/115	202902/500	LATERAL ESQUERDA PANELEIRO - 2055x450x12 (01)
206912/210	206912/220	FUNDO MAIOR ARMÁRIO AÉREO - 1195x467x03 (01)
206915/210	206915/220	FUNDO MENOR ARMÁRIO AÉREO - 1195x200x03 (01)
206904/505	206904/500	PORTA ARMÁRIO AÉREO - 1190x460x15 (01)
206911/210	206911/220	CHAPÉU ARMÁRIO AÉREO - 1176x270x15 (01)
216022/115	216022/500	BASE NICHO ARMÁRIO AÉREO - 1176x270x15 (01)
216041/210	216041/500	PRATELEIRA ARMÁRIO AÉREO - 1176x270x15 (01)
205909/115	205909/500	BASE REFRIGERADOR C/COLUNA - 0670x270x15 (01)
216024/210	216024/500	DIVISÓRIA NICHO AÉREO - 0270x180x15 (01)
206913/115	206913/500	LATERAL DIREITA ARMÁRIO AÉREO - 0670x270x12 (01)
206914/115	206914/500	LATERAL ESQUERDA ARMÁRIO AÉREO - 0670x270x12 (01)
205901/115	205901/500	LATERAL DIREITA REFRIGERADOR - 0330x270x12 (01)
205902/115	205902/500	LATERAL ESQUERDA REFRIGERADOR - 0330x270x12 (01)
216040/210	216040/220	COLUNA PEQUENA - 0299x095x15 (02)
208912/210	208912/220	FUNDO GAVETA - 0645x355x03 (03)
208904/210	208904/220	BASE COM PÉ PANELEIRO - 0697x450x15 (01)
202921/210	202921/220	TAMPO GAVETEIRO PANELEIRO - 0670x450x15 (01)
208908/505	208908/500	FRENTE GAVETA - 0680x148x15 (03)
208910/210	208910/220	CONTRA FUNDO GAVETA - 0623x080x15 (03)
408961/115	408961/500	VISTA FRONTAL PANELEIRO - 0670x080x15 (01)
408962/999	408962/999	VISTA TRASEIRA PANELEIRO - 0670x080x15 (01)
202920/210	202920/220	CHAPÉU PANELEIRO - 0670x450x15 (01)
202903/210	202903/220	BASE NICHO PANELEIRO - 0670x450x15 (01)
200941/210	200941/220	TAMPO NICHO C/COLUNA PANELEIRO - 0670x450x15 (01)
205911/115	205911/500	VISTA ACABAMENTO 1900 X 150 X 15(1)

	CÓD. - DESCRIÇÃO		QTDE
A	38012	Amortecedor a Gás 80 NY	02
B	37012	Bucha de fixação 8mm	11
C	38002	Cantoneira de Parede	08
D	45000	Cavilha 6mm	78
E	38006	Dobradiça Metal	11
F	32006	Parafuso 3,5 x 12	94
H	32050	Parafuso 3,5 x 25	16
I	32005	Parafuso 4,0 x 45	50
J	32013	Parafuso 6,0 x 60	11
K	32004	Prego 08 x 08	145
L	32051	Parafuso 5,0 x 40	04
M	32020	Puxador Milão Cromado	08
N	32048	Parafuso 3,0 x 30	12
O	37002	Porca Cilíndrica 09x12	08
P	38013	Cantoneira de Gaveta	06
Q	45002	Cola Sache	01
R	38004	Corrediça de Metal 350mm	03
S	40914	Pé Plástico Quadrado	04
T	46150	Perfil H 585mm	01
U	46152	Perfil H 445mm	01
V	38010	Fixador de Fundo	15
X	46022	Botão Tapa Furo 05mm	04
W	32038	Parafuso Máq. 4x25 CH	14
Y	32018	Porca Sextavada 4mm	14
Z	38011	Amortecedor a Gás 100 NY	02

aramoveis
Depósito Guarulhos-SP
Rua: Junqueiro, N° 298 CEP: 07210-130
Jardim Arapongas (Estrada velha de São Miguel)
Fone:(11) 4803-4691
Fone:(11) 4803-4697
Whats: (43) 99914-0493
aramoveissp@aramoveis.com.br

CORES

CÓD.	DESCRIÇÃO
510	Tx Teka / Brown
523	Tx Nogal / Tx Branco

MONTAGEM DAS GAVETAS PANELEIRO

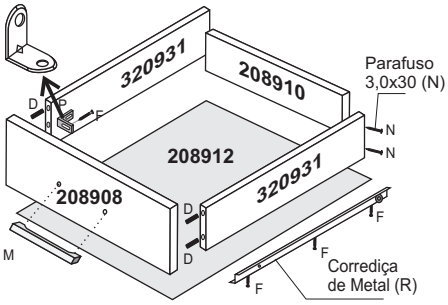

1º - Fixar as peças 320931 na peça 208908, usando cavilhas(D) com cola(Q), e Cantoneira gaveta(P) junto com parafuso 3,5x12(F).
2º - Fixar a peça 208910 nas peças 320931 usando parafuso 3,0x30(N), cuidado para não sobrepor a peça no canal da gaveta.
3º - Encaixar a peça 208912 nos canais da peça 320931 e 208908, fixar com 04 pregos 08x08(K) na peça 208910.
4º - Fixar o puxador(M) junto com parafuso 3,5x25 (H)
5º - Fixar as corrediças metalicas(R) nas peças 320931, usando 03 parafuso 3,5x12(F).

Dimensões Do Produto

Altura: 2230mm
Largura: 2600mm
Profundidade: 470mm

Fone (43) 3274-8600 Fax (43) 3274-8601
CEP: 86703-010 Arapongas Paraná
E-mail: aramoveis@aramoveis.com.br
www.aramoveis.com.br Assistência Técnica Fone: 0800 707 2455

ATENÇÃO: Cavilha e Parafusos estão demonstrados em tamanho real para conferência

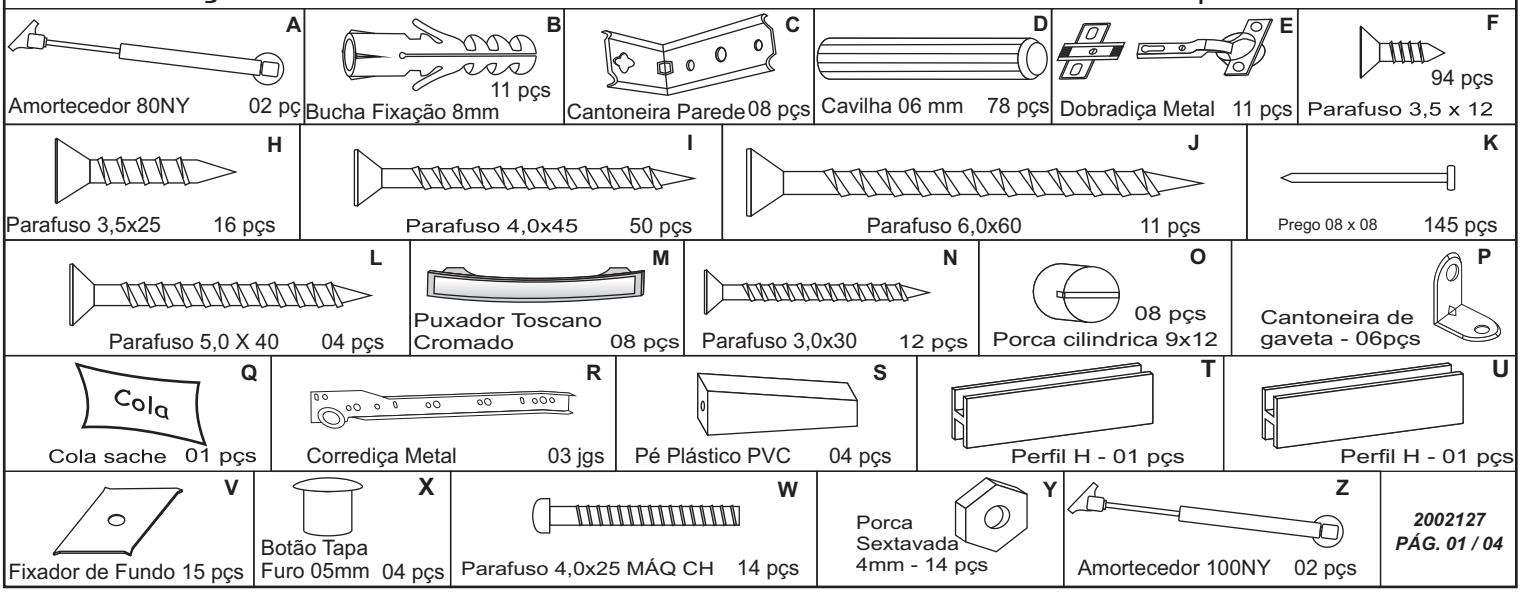

1º - É aconselhável forrar o chão para montagem
2º - É aconselhável montar o produto sempre deitado se possível.
3º - Montar todas as partes conforme o esquema de montagem
4º - Usar chave philips, chave fenda e martelo.

MONTANDO PASSO À PASSO PANELEIRO DUPLO

1 - Fixar os pés (S) na peça 208904, usando parafuso 50x40 (L).
2 - Fixar a peça 208904 na peça 202901, usando parafuso 40x45 (I).
3 - Fixar as peças 408961, 408962 na peça 202901, usando cavilha (D) e parafuso 40x45 (I).
4 - Fixar a peça 202921 na peça 202901, usando cavilha (D) e parafuso 40x45 (I).
5 - Fixar a peça 202903 na peça 202901, usando cavilha (D) e parafuso 40x45 (I).
6 - Fixar as peças 202905 na peça 202903, usando cavilha (D) e parafuso 40x45 (I).
7 - Fixar a peça 216040 na peça 200941, usando cavilha (D) e parafuso 40x45, ambas fixar nas peças 202905 e 202901, usando cavilha (D) e parafuso 40x45 (I).
8 - Fixar a peça 202920 na peça 202901, usando cavilha (D) e parafuso 40x45 (I).
9 - Fixar a peça 202902 nas peças 208904, 408961, 408962, 202921, 202903, 200941 e 202920, usando cavilha (D) e parafuso 40x45 (I).
10 - Fixar as corrediças metálicas (R), usando 03 parafuso 35x12 (F) cada uma, nas peças 202901, 202902.

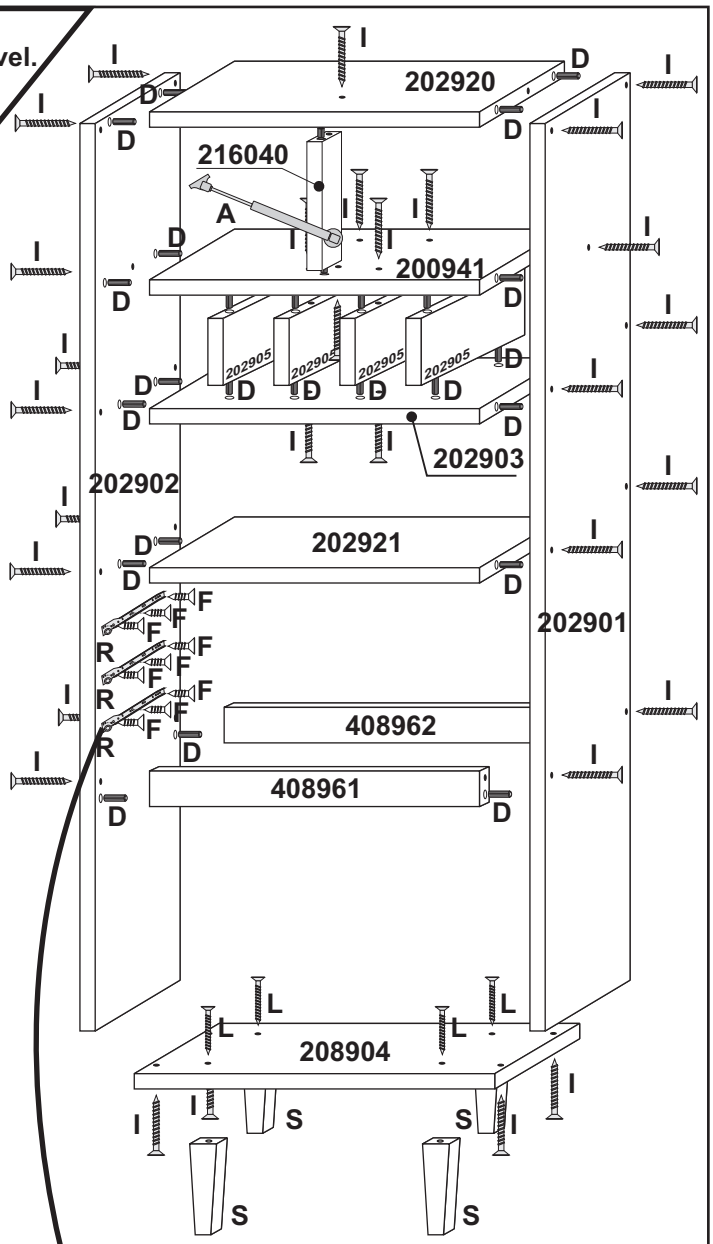

Fixação dos fundos

COLOCAR O PRODUTO NO ESQUADRO ANTES DE FIXAR OS FUNDOS

1 - Fixar entre os fundo com Prego 8x8 (K).

Fixar os parafusos 3,5x12 (F) conforme ilustração

Colocando o perfil H entre os fundos

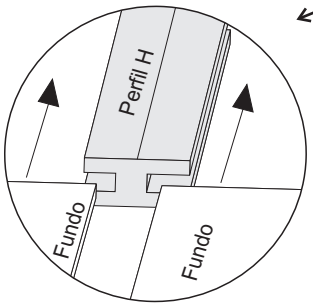

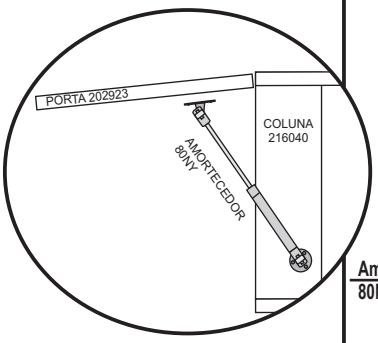

Montagem da peça 202923 na peça 202920

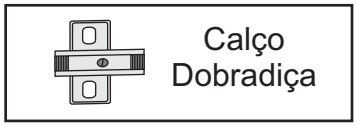

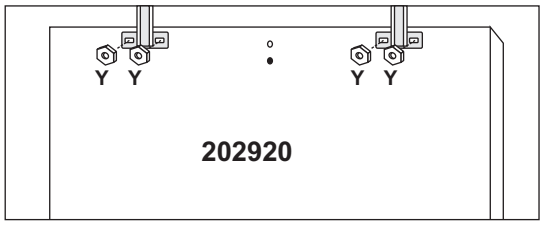

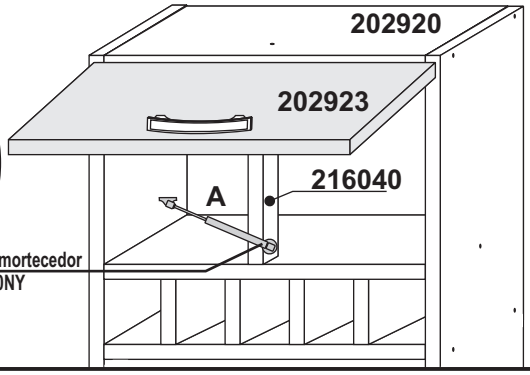

1 - Fixar o calço dobradiça na peça 202920, usando parafuso máq. 4,0x25(W) junto com porca sextavada(Y).
2 - Fixar o amortecedor (A) na peça 216040.
3 - Fixar a dobradiça na porta 202923 e depois encaixar no calço dobradiça que esta fixado na peça 202920.
4 - Fixar o puxador (M) na peça 202923 usando parafuso 3,5x25 (H).

MONTANDO PASSO À PASSO ARMÁRIO AÉREO

1 - Fixar a peça 216022 na peça 206913, usando cavilha (D) e parafuso 40x45 (I).
2 - Fixar a peça 216024 na peça 216022, usando cavilha (D) e parafuso 40x45 (I).
3 - Fixar a peça 216023 na peça 216041 e ambas nas peças 216024, 206913 usando cavilha (D) e parafuso 40x45 (I).
4 - Fixar a peça 206911 na peça 216023, 206913, usando cavilha (D) e parafuso 40x45 (I).
5 - Fixar a peça 206914 nas peças 216022, 216041, 206911 usando cavilha (D) e parafuso 40x45 (I).

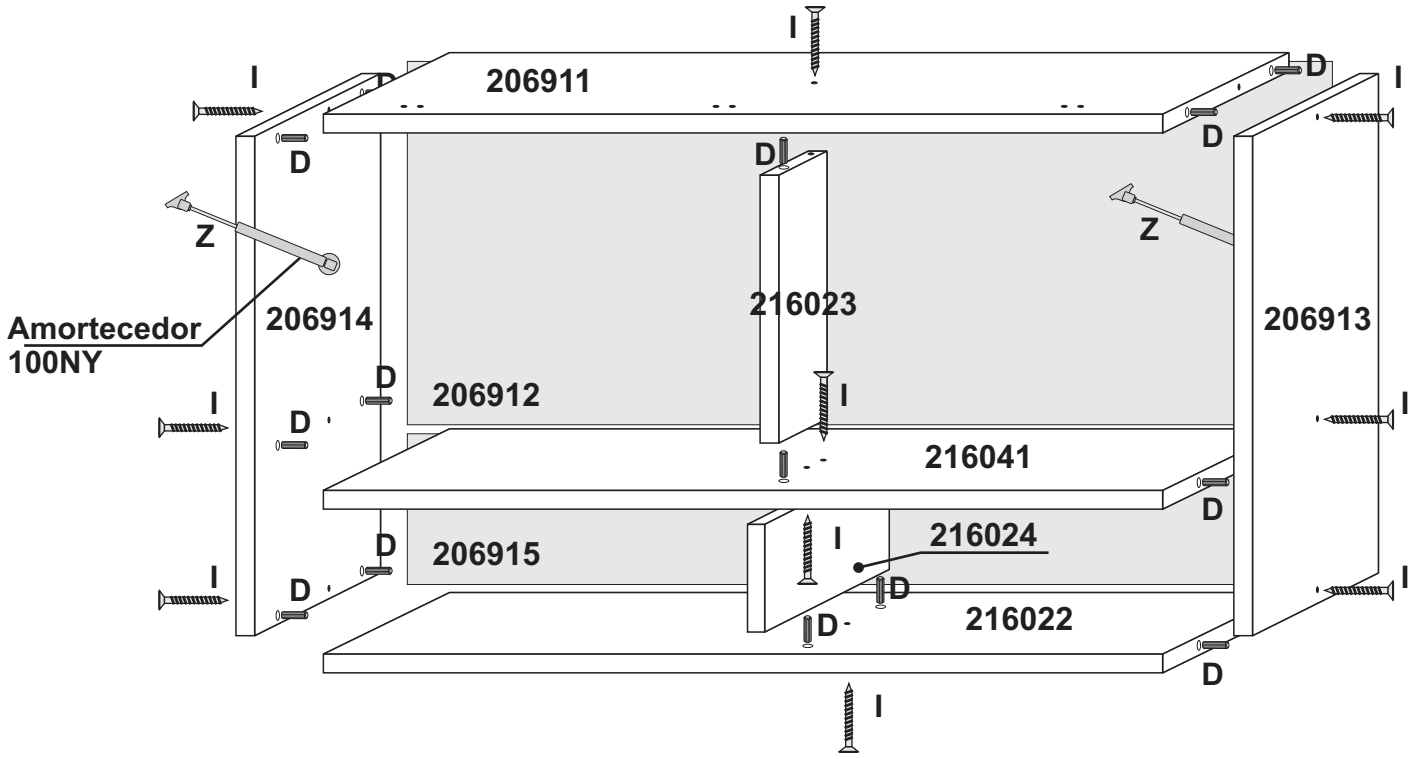

Fixação dos fundos

COLOCAR O PRODUTO NO ESQUADRO ANTES DE FIXAR OS FUNDOS

1 - Fixar entre os fundo com Fixador de Fundo (V) junto com Prego 8x8 (K).

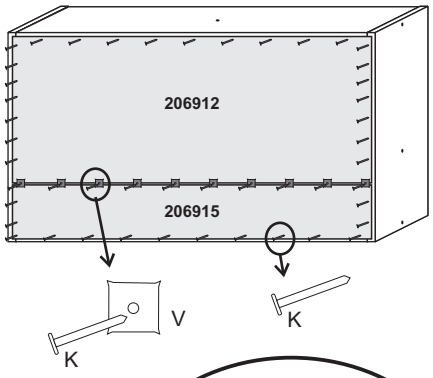

1 - Fixar o calço dobradiça na peça 206911, usando parafuso máq. 4x25 PN(W) junto com porca sextava (Y).***FIG 01***
2 - Fixar o amortecedor 100NY (Z) nas peças 206913, 206914.
3 - Fixar a dobradiça na porta 206904 e depois encaixar no calço dobradiça que esta fixado na peça 206911.
4 - Fixar o puxador atenas (M) na peça 206904 usando parafuso 35x25 (H).

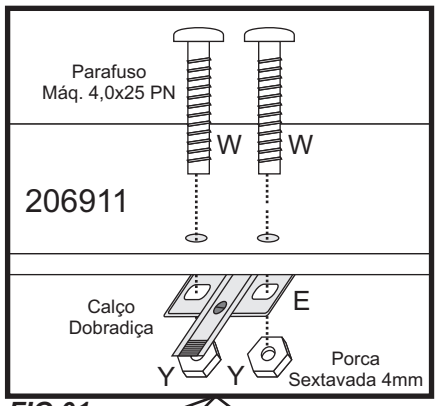

FIG 01

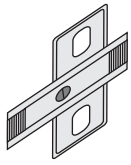

CALÇO DOBRADIÇA

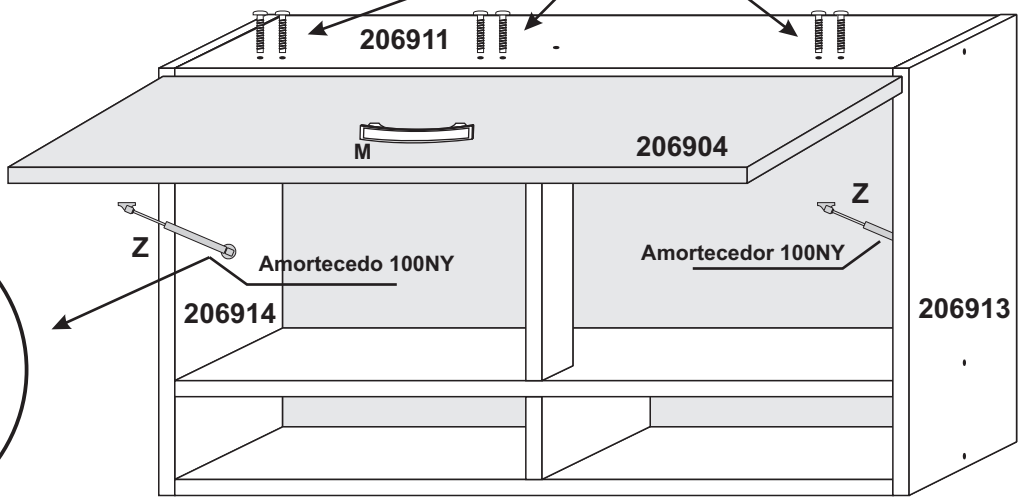

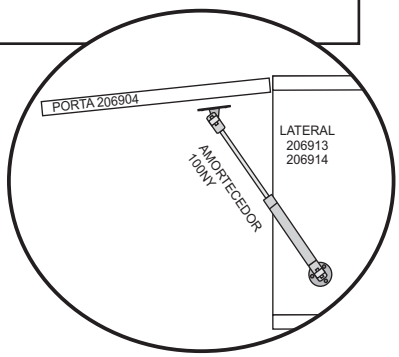

1 - Fixar a peça 205910 na peça 205901, usando cavilha (C) e Parafuso 40x45 (K).
2 - Fixar a peça 200940 na peça 205910, usando cavilha (C) e Parafuso 40x45 (K).
3 - Fixar a peça 205909 nas peças 205901, 200940 usando cavilha (C) e Parafuso 40x45 (K).
4 - Fixar a peça 205902 nas peças 205910 e 205909, usando cavilha (C) e Parafuso 40x45 (K).4

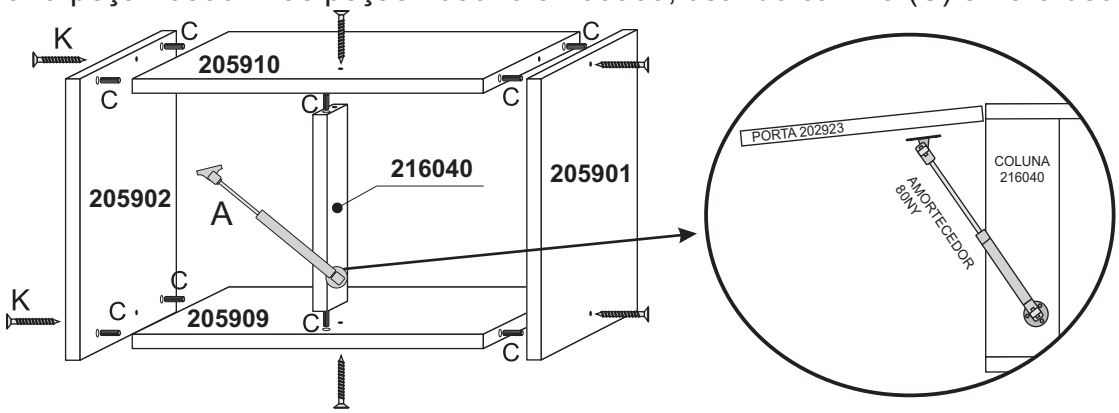

1 - Fixar a peça 202923, na peça 205910, usando dobradiça metal (E), no calço dobradiça usar o parafuso maq 4x25 (W) com porca sextavada (Y).
2 - Fixar o amortecedor 80NY (A) na peças 216040 e 202923.

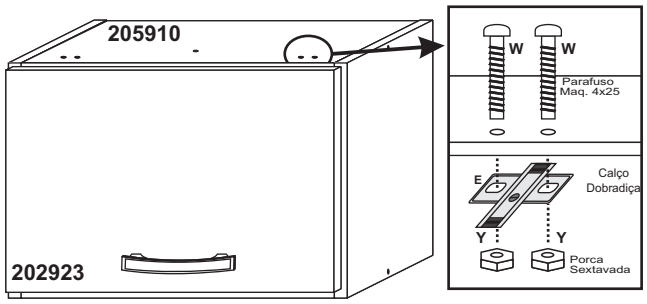

Fixação dos fundos

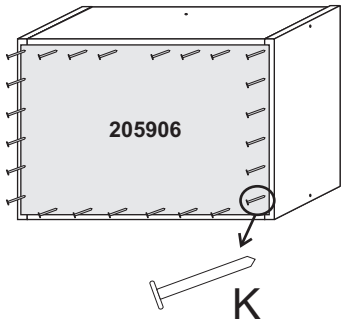

FIXANDO A VISTA DE ACABAMENTO

1 - APÓS MONTAR OS MÓDULOS DA COZINHA, FIXAR NA PAREDE O PANELEIRO DUPLO.

2 - FIXAR A VISTA ACABAMENTO NA ALTURA DO PANELEIRO OU ALTURA DESEJADA, USANDO BUCHA DE FIXAÇÃO (B) E PARAFUSO 6,0x60 (J).

3 - ENCAIXAR OS ARMÁRIOS AÉREOS ABAIXO DA VISTA ACABAMENTO, PARAFUSAR OS MESMOS NA PAREDE.